Разрез 1-1

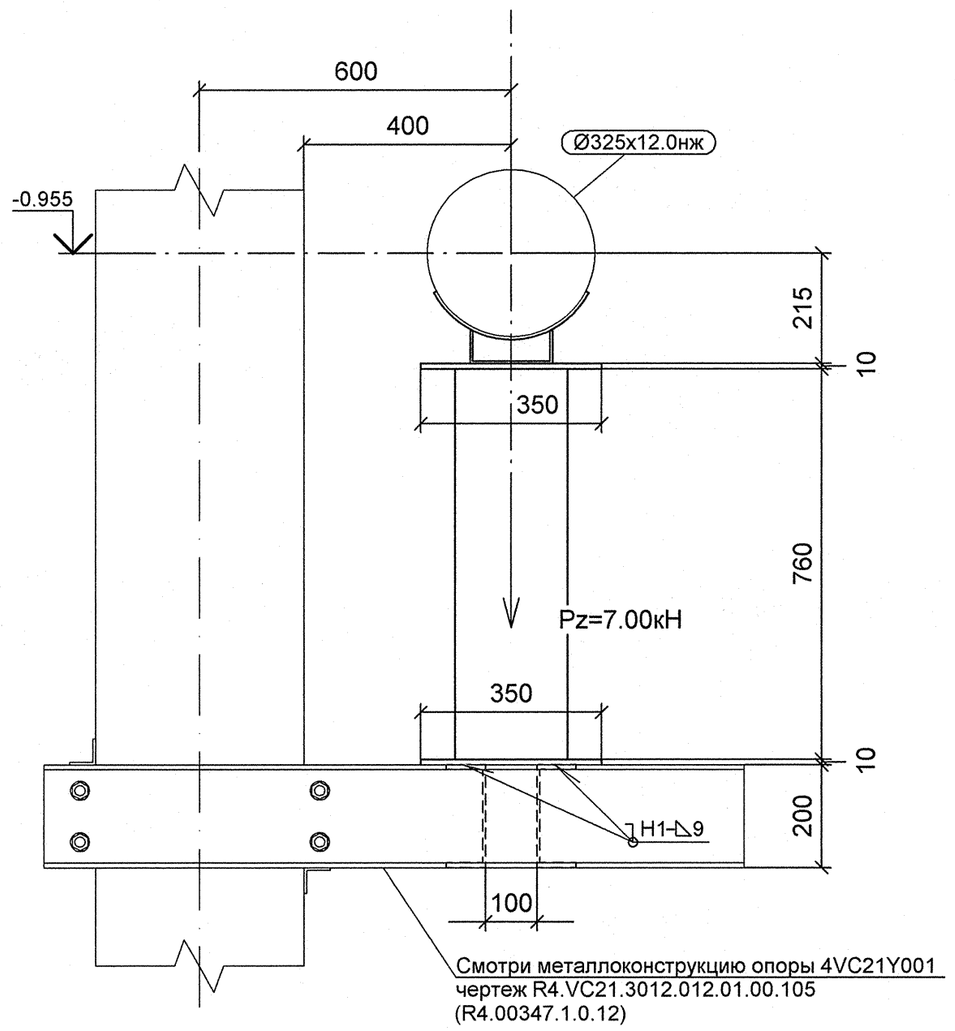

Разрез 2-2

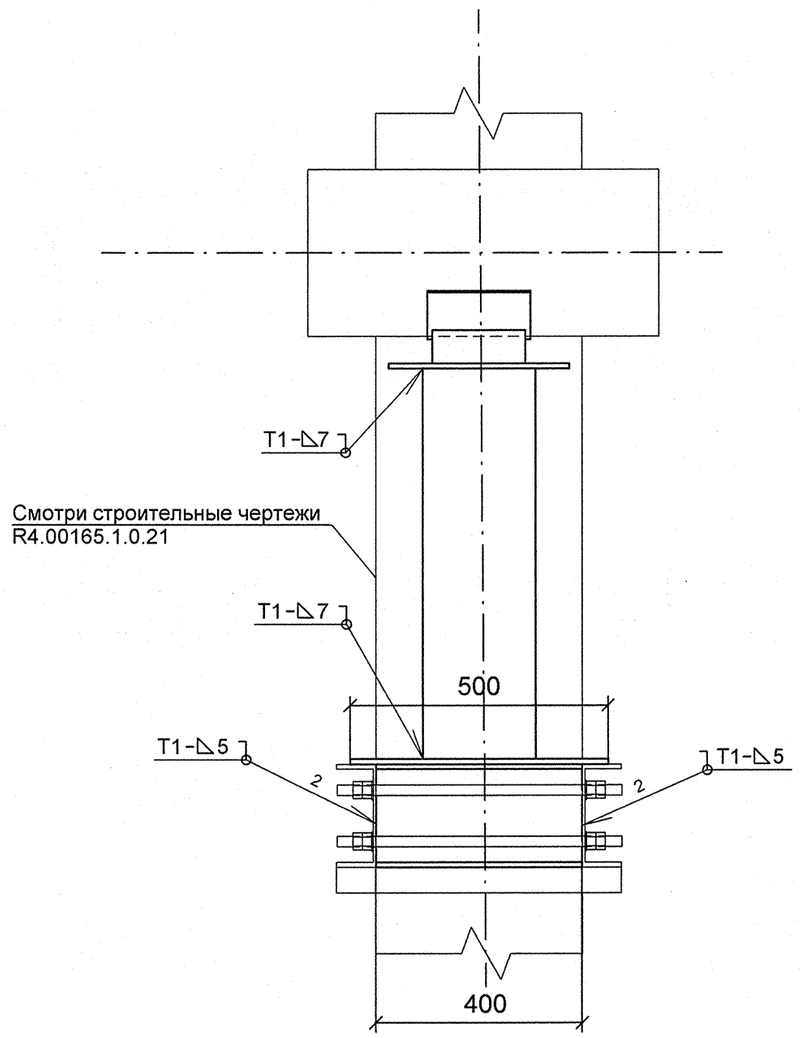

План расположения опоры

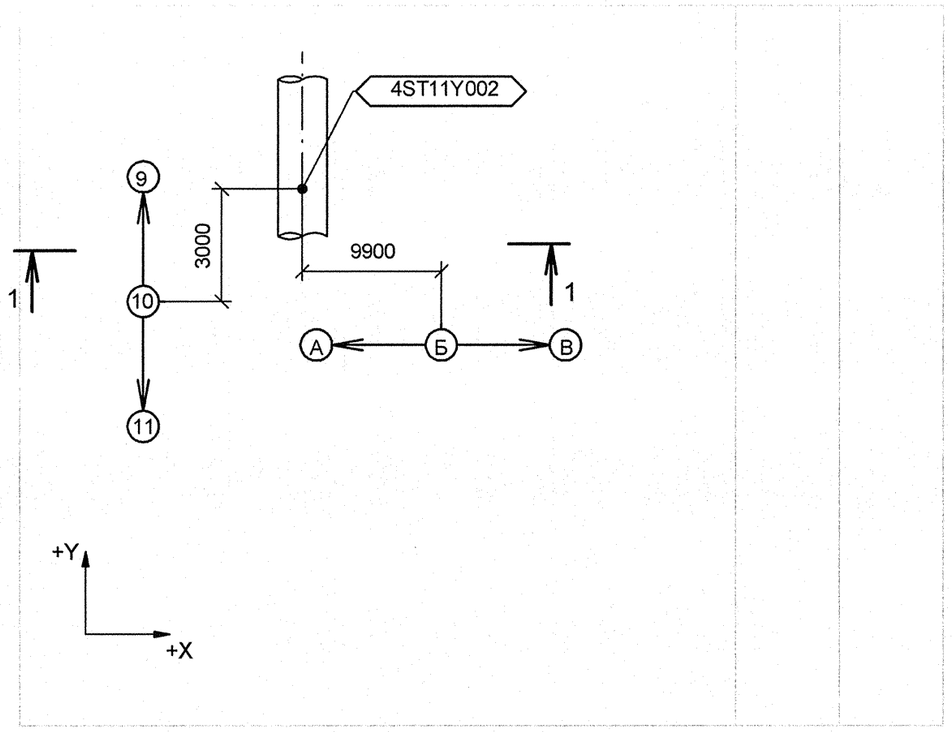

Изометрический вид

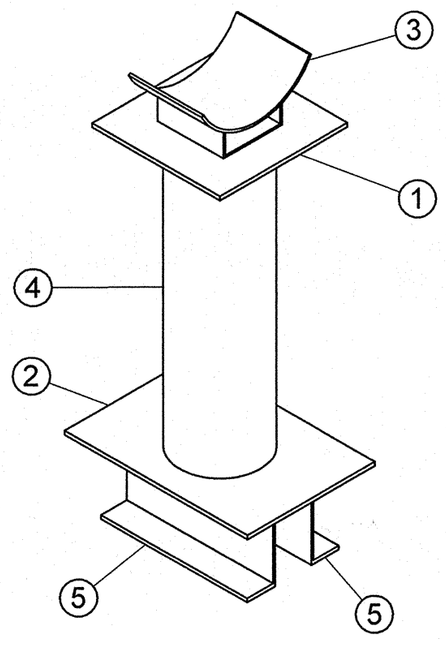

Спецификация деталей

Поз.	Обозначение	Наименование	Кол	Материал	Масса, кг ед.	Масса, кг общ.	Примечание
1	ГОСТ 19903-74	ЛИСТ Б-ПН-10х350х350	1	Ст3сп5 ГОСТ 14637-89	9.62	9.62	
2	ГОСТ 19903-74	ЛИСТ Б-ПН-10х350х500	1	Ст3сп5 ГОСТ 14637-89	13.74	13.74	
3	14 ОСТ 34-10-615-93	ОПОРА 325К	1	СБОРНЫЙ	5.90	5.90	
4	ГОСТ 8732-78	ТРУБА 219Х7, L = 810 мм, обрезать на монтаже до L = 760 мм	1	20 ГОСТ 8731-74	29.64	29.64	
5	ГОСТ 8240-97	ШВЕЛЛЕР 20У, L = 450 мм, обрезать на монтаже до L = 400 мм	2	Ст3сп5 ГОСТ 535-2005	8.28	16.56	
	ГОСТ 2246-70	ПРОВОЛОКА		СВ-08Г2С	-	-	
	ГОСТ 9467-75	ЭЛЕКТРОДЫ		УОНИИ 13/45	-	-	
					Итого:	75.46	

1 Привязку опоры смотри чертеж R3.ST10.3010.012.01.00.001 (R3.00152.1.0.12 лист 8).
2 Сварку производить по ГОСТ 5264-80.
3 Сварку опоры с трубопроводом производить по ОСТ 34-10-615-93.
4 Отметка трубопровода подлежит уточнению в соответствии с уклоном трубопровода.
5 Pz - максимальная нагрузка на опору.
6 Изготовить один комплект.
7 Данный чертеж опоры рассматривать совместно с чертежом опоры 4VC21Y001 R4.VC21.3012.012.01.00.105 (R4.00347.1.0.12)
8 Детали поз. 4 и 5 обрезать на монтаже до размеров, указанных на чертеже, с уточнением по месту.

АРХИВНЫЙ ЭКЗЕМПЛЯР

Изм.	Кол.уч.	Лист	№ док.	Подпись	Дата
Инженер 3 к.		Мосенков			19.05
Пров. инж. 2 к.		Соколова			23.04
Нач. группы		Морозова			28.04
Н. контр		Краснояров			28.06

Инв. № подл. R4.00202.1.0.12
Лист 173

R4.ST10.3012.012.01.00.087

Ростовская АЭС Блок 4

Главный корпус
Машинное отделение (ДО, ЭЭТУ)
Трубопроводы замкнутого контура ОГЦ

Стадия	Лист	Листов
Р	1	1

Опора скользящая
4ST11Y002

ОАО "НИАЭП"
2012

Формат А2

Дополнительные подписи

Взам. инв. N

Подп. и дата

Инв. N подл. R4.00202.1.0.12